Coating/Dispensing Plattform Alpha 6

WERNER WIRTH

YOUR INNOVATION.
OUR CHALLENGE.

Produktbeschreibung

Die Alpha 6 ist die neue innovative und kompakte Verarbeitungsplattform für unterschiedlichste Beschichtungs- und Dosieranwendungen aus dem Hause Werner Wirth.

Das System zeichnet sich durch seine Bedienerfreundlichkeit sowie die hohe Flexibilität im Hinblick auf verschiedenste Anforderungen aus. Die Maschine ist als abgeschlossene Arbeitszelle konstruiert, die sowohl zum Beschichten und Dosieren unterschiedlicher Medien eingesetzt werden kann, als auch für weitere kundenspezifische Anwendungen, wie z. B. Oberflächenbehandlung via Atmosphären Plasma.

Die stabile und ästhetisch ansprechende Alpha 6 steht für hohe Präzision und Wiederholungsgenauigkeit in der Applikation.

Große Auswahl der Auftragsmethoden:

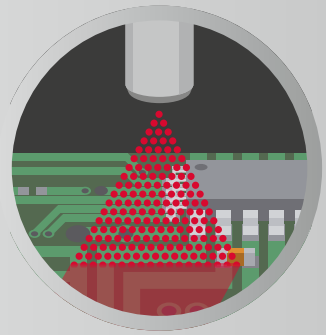

Sprühen

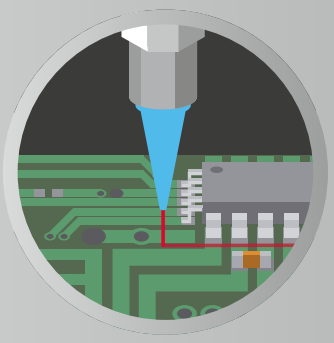

Dispensen

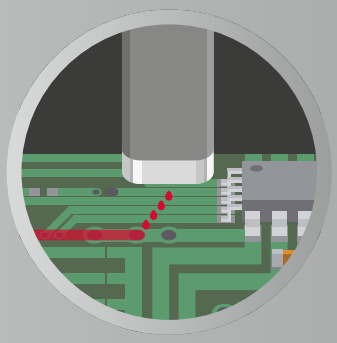

Jetten

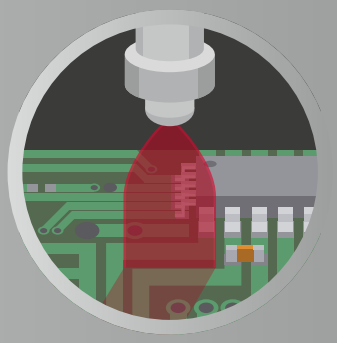

Film-Coaten

Coating/Dispensing System Merkmale

- Kompakte sowie flexible Maschinenplattform
- Servo-Antriebssystem bis zu 6 Achsen mit Encoder, Closed Loop
- Robustes Antriebssystem – Kugelumlaufspindel mit Linearführung
- Flexibilität der Anforderungen und Applikationen
- Automatische Grenzwertüberwachung vorgegebener Werte
- Hohe Beschichtungsqualität und Wiederholgenauigkeit
- Graphisches und bedienerfreundliches Programmierumfeld
- Einfache und intuitive Bedienung
- Anpassung der Systemgröße
- Detaillierte Prozessdatenerfassung

Optionen*

- Antriebssystem mit bis zu 6 Achsen
- Riemen-Transportsystem
- Transportsystem mit automatischer, elektrischer Breitenverstellung
- Stand-alone-Lösung: PCB Aufnahme, einstellbar
- Kamerasystem
- Maschinenbeleuchtung mit Schwarzlicht
- Einbindung in Produktionsleitsysteme / MES (Manufacturing Execution System)
- Barcode-Funktionalität
- Material: Zufuhrsysteme, Füllstandsüberwachung, Durchflussmessung
- Leiterplattenfixierung
- Be-/Entladen mit Schubladensystemen
- Vermessung (XYZ) der Ventil-Dispensnadel
- Konfigurationen unterschiedlicher Ventiltechnologien

* Weitere Optionen auf Anfrage

Lückenlose Traceability mit dem Handheld Barcode Scanner, und die Materialdaten der Kartusche sind erfasst!

Alpha CDS Software:
Graphisches und bedienerfreundliches Programmierumfeld, einfache und intuitive Bedienung

Alpha Linienkompetenz

Alpha UV-Cure

Alpha Motion:
Transportieren von Leiterplatten in der Produktionslinie zwischen den einzelnen Prozessmaschinen

Alpha Loader/Unloader:
Kontinuierliches Beladen und Entladen der Produktionslinie „Vom Magazin ins Magazin“

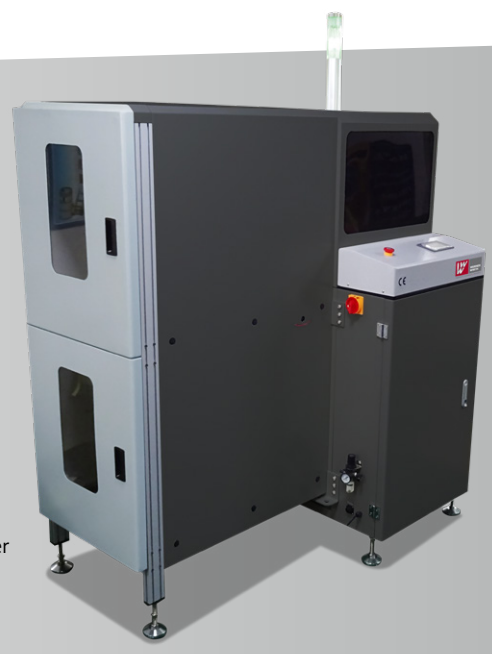

Alpha Loader

Alpha Unloader

Technische Daten*

Allgemein		
Gewicht	ca. 770 kg	
Spannungsversorgung	230 V AC-1Phase-50Hz-16A	
Abluft	bauseitig 500m³/h, inklusive Abluftüberwachung (Sprühen)	
Luft-/Stickstoffversorgung	6-8 bar, 100-200 l/min	
Standard Konformität/Protokoll	CE/SMEMA	
Antriebssystem	**X-Y Achse**	**Z-Achse**
Servoantriebe mit Encoder	geschlossener Regelkreis – Closed Loop	
Geschwindigkeit	bis zu 1.000 mm/s	
Beschleunigung	bis zu 1 g (10.000 mm/s²)	
Auflösung	+/- 0,001 mm	+/- 0,001 mm
Positioniergenauigkeit	+/- 0,05 mm	+/- 0,05 mm
Nutzlast Antriebssystem	max. 10 kg	
Verfahrweg Z-Achse	max. 120 mm	
Coating- Dispensbereich**	**3-Achsen System, 1 Ventil**	
Stand-alone	500 mm x 500 mm	
Inline	500 mm x 500 mm	
Computer - Software		
Computer	Industrie PC, Tastatur, Touch Screen	
Betriebssystem	Windows 10 Professional	
Schnittstellen	USB, Ethernet	
Anwendersoftware	Standard	
Offline Programmierung	Standard	
Transportsystem		
Inline	Kette (Standard), elektrische Breitenverstellung	
Breitenverstellung	80 mm –500 mm	
Bauteilfreiheit	+/- 100 mm	

* Detailierte Informationen auf Anfrage
** Optionen können Abweichungen ergeben

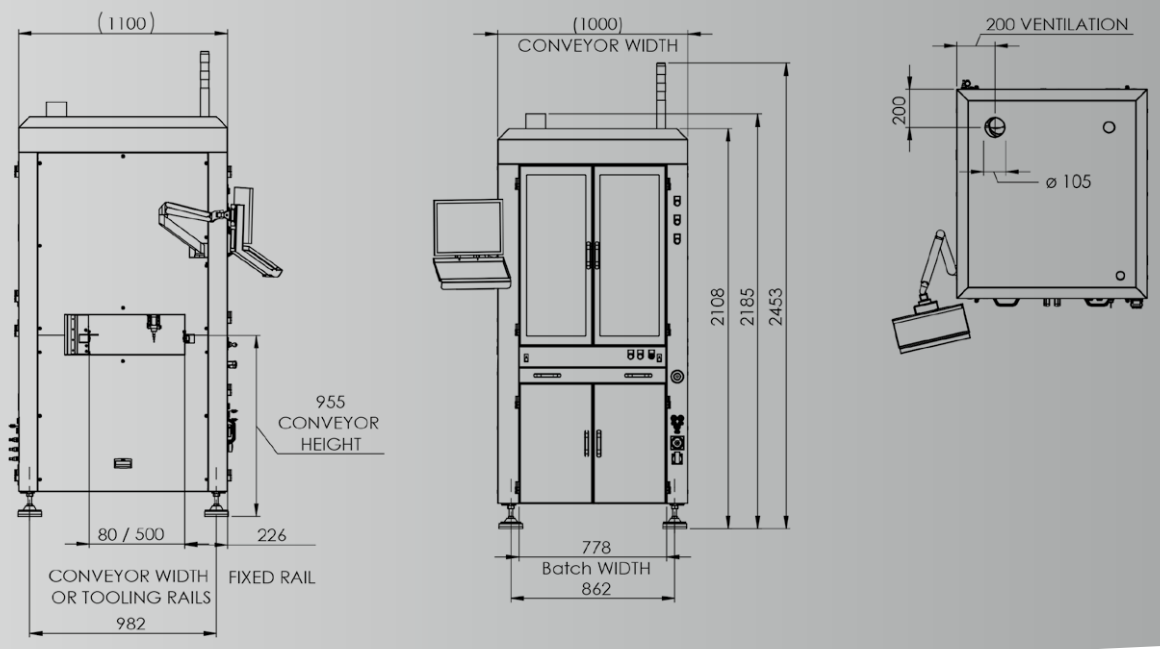

Werner Wirth GmbH

Hellgrundweg 111
22525 Hamburg
Germany

Tel +49 40 75 24 91-0
info@wernerwirth.com
www.wernerwirth.com

**YOUR INNOVATION.
OUR CHALLENGE.**

WERNER WIRTH

Version 11/2021